TLC 竪型 中低速用・サイクロ減速式

〈TLC型〉比重1.1迄、低粘度用

応用性の広い機能的な設計です。使途に応じた選定が自由で、高精度のサイクロ減速機、バイエル・サイクロ変速機が装着可能です。

寸法図

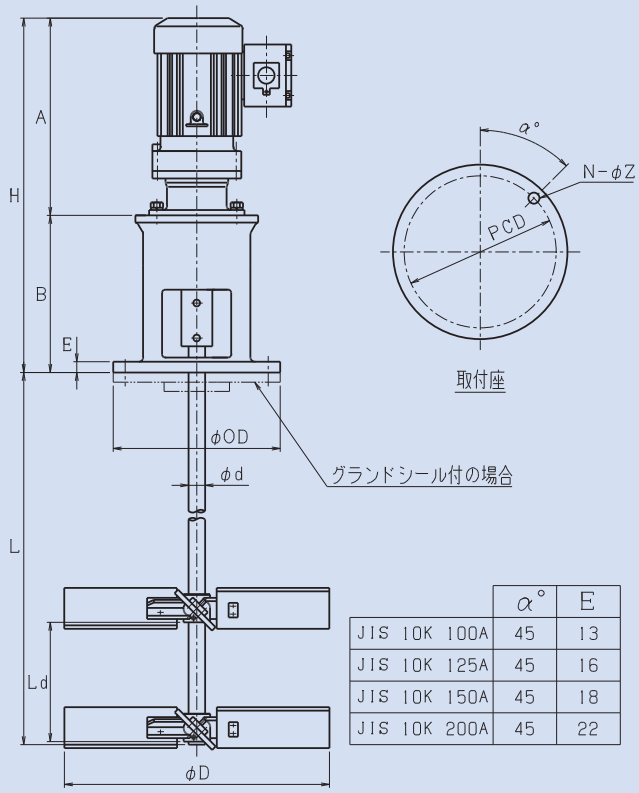

	α°	E
JIS 10K 100A	45	13
JIS 10K 125A	45	16
JIS 10K 150A	45	18
JIS 10K 200A	45	22

仕様寸法表

最大撹拌液容量(目安)	撹拌強度	型式	電動機		サイクロ減速機				撹拌軸		羽根(4枚パドル2段)				本体			取付フランジ					概算質量
			出力	馬力	枠番		減速比		標準長さ L	直径 φd	回転数(min⁻¹)		直径 φD	羽根間 Ld	H	A	B	呼径 JIS10K	外径 OD	ピッチ PCD	穴 Z	穴 N	
ℓ	弱・中・強		kW	HP	50Hz	60Hz	50Hz	60Hz	mm	mm	50Hz	60Hz	mm	mm	mm	mm	mm	−	mm	mm	mm	個	kg
300	弱	TLC-001	0.1	1/8	6060	6060	11	13	750	16	132	135	250	250	373	192	181	100A	210	175	19	4	19
	中	TLC-002	0.2	1/4	6065	6065	13	15			112	117	300		415	234	181						22
	強				6065	6065	11	13			132	135			415	234	181						22
400	弱	TLC-002	0.2	1/4	6065	6065	13	15	850	16	112	117	300	300	415	234	181	100A	210	175	19	4	22
	中				6065	6065	11	13			132	135			415	234	181						22
	強	TLC-004	0.4	1/2	6080	6080	13	15		22	112	117	350		465	272	193	125A	250	210	23	4	34
700	弱	TLC-002	0.2	1/4	6070	6070	15	17	1000	22	96.7	103	350	350	425	232	193	125A	250	210	23	4	29
	中	TLC-004	0.4	1/2	6080	6080	13	15			112	117			465	272	193						34
	強				6080	6080	11	13			132	135			465	272	193						34
1000	弱	TLC-002	0.2	1/4	6070	6070	17	21	1050	22	85.3	83.3	400	400	425	232	193	125A	250	210	23	4	30
	中	TLC-004	0.4	1/2	6080	6080	15	17			96.7	103			465	272	193						35
	強	TLC-010	0.75	1	6090	6090	13	15		32	112	117			618	375	243	150A	280	240	23	4	56
2000	弱	TLC-004	0.4	1/2	6090	6090	21	25	1350	32	69	70	500	500	533	290	243	150A	280	240	23	4	53
	中	TLC-010	0.75	1	6090	6095	17	21			85.3	83.3			618	375	243						61
	強	TLC-020	1.5	2	6100	6105	15	17			96.7	103			659	416	243						68
3400	弱	TLC-004	0.4	1/2	6090	6090	25	29	1650	32	58	60.3	600	600	533	290	243	150A	280	240	23	4	58
	中	TLC-010	0.75	1	6120	6120	21	25		45	69	70			798	398	400	200A	330	290	23	4	118
	強	TLC-020	1.5	2	6120	6120	17	21			85.3	83.3			825	425	400						122
5400	弱	TLC-010	0.75	1	6120	6120	29	35	1950	45	50	50	700	700	798	398	400	200A	330	290	23	4	126
	中	TLC-020	1.5	2	6120	6120	25	29			58	60.3			825	425	400						130
	強				6120	6120	21	25			69	70			825	425	400						130
7000	弱	TLC-010	0.75	1	6120	6120	29	35	2100	45	50	50	750	750	798	398	400	200A	330	290	23	4	135
	中	TLC-020	1.5	2	6120	6120	25	29			58	60.3			825	425	400						139
	強	TLC-030	2.2	3	6120	6120	21	25			69	70			810	410	400						144

- 空転有の場合はご相談下さい。
- 標準接液部材質はSUS304、SUS316です。
- 各種ライニングも製作可能です。
- 標準塗装色はマンセル10GY6/6です。
- 仕様により、形状等が写真と異なる場合があります。

☆仕様、デザインは予告なく変更することがあります。